# Cim 2200/OT1

## VALVOLA A SFERA CON RITEGNO ANTINQUINAMENTO, CON 2 PRESE SCARICO/CONTROLLO E GHIE.MENS-MAN. OTT. OT1

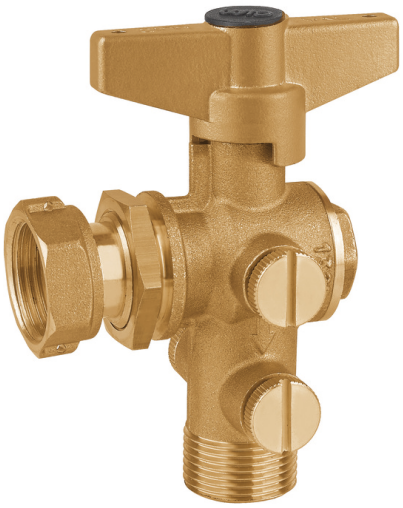

Realizzato in ottemperanza ai requisiti gestionali della norma EN ISO 9001.
Collaudato al 100% secondo la normativa EN 12266-1.
Utilizzato nei più svariati settori dell'impiantistica: reti di distribuzione acqua, impianti di riscaldamento, condizionamento e in generale con ogni fluido non corrosivo.

Garanzia 5 anni.

Prodotto in lega di ottone conforme alla norma EN 12165-CW617N-DW.

Pressione Nominale: PN 16
Temperatura di esercizio: -20 ÷ 65°C (servizio continuo) 90° (picchi di1 h) secondo EN 13959

## DIAGRAMMA PRESSIONE

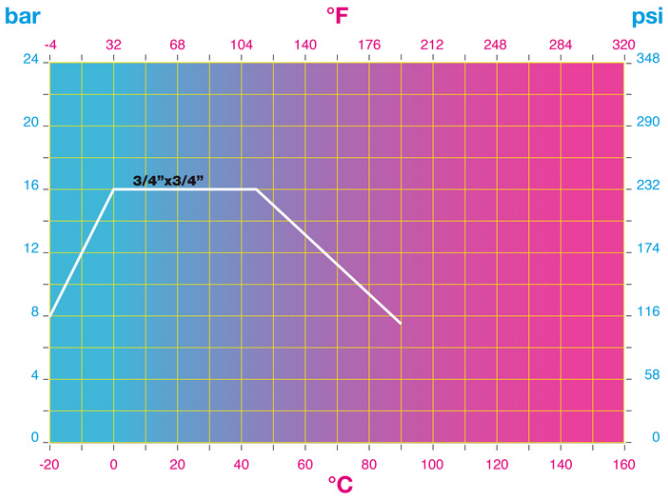


Note:
1 bar = 14,5 psi
1 bar = 14,5 lbf/in2
°C = 5/9 x (°F-32)
°F = 32 + (9/5 x °C)

28017 SAN MAURIZIO D'OPAGLIO (Novara) - Italy - Via Torchio, 57
tel.: +39 0322 923001 - http://www.cimberio.com - e-mail: info@cimberio.it

© Cimberio S.p.A. - rev: 10/2026-04-21

## DISEGNO TECNICO E TABELLA

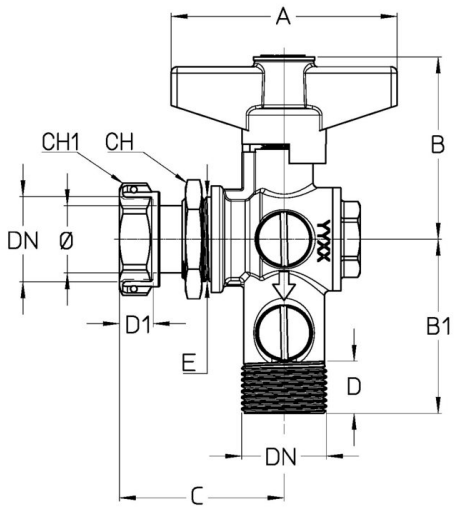


| | |
|---|---|
| DN | 3/4"X3/4" |
| Φ mm | 15 |
| **Grms.** | **515** |
| A | 70 |
| B | 57 |
| B1 | 54 |
| C | 44 |
| D | 15 |
| D1 | 7 |
| E | F.3/4 |
| CH | 32 |
| CH1 | 31 |

# CERTIFICAZIONI

© Cimberio S.p.A. - rev: 10/2026-04-21

28017 SAN MAURIZIO D'OPAGLIO (Novara) - Italy - Via Torchio, 57
tel.: +39 0322 923001 - http://www.cimberio.com - e-mail: info@cimberio.it