Cim 79A

VALVOLA DI RITEGNO - IN BRONZO - SEDE PTFE - PN 20



Realizzato in ottemperanza ai requisiti gestionali della norma EN ISO 9001.
Collaudato al 100% secondo la normativa EN 12266-1.
Impiegato nei più svariati settori dell'impiantistica in condutture anti-ritorno per: reti di distribuzione idrica, mpianti di riscaldamento, condizionamento e in generale con ogni fluido non corrosivo.

Garanzia 5 anni.

Prodotto in lega di bronzo conforme alla norma EN 1982-CC491K.

Pressione Nominale: PN 20 (3/8" ÷ 2"); PN 16 (2"1/2 e 4")
Temperatura di esercizio: -10 ÷ 180°C (3/8" ÷ 2"); -10 ÷ 170°C (2"1/2 e 4")

DIAGRAMMA PERDITE DI CARICO

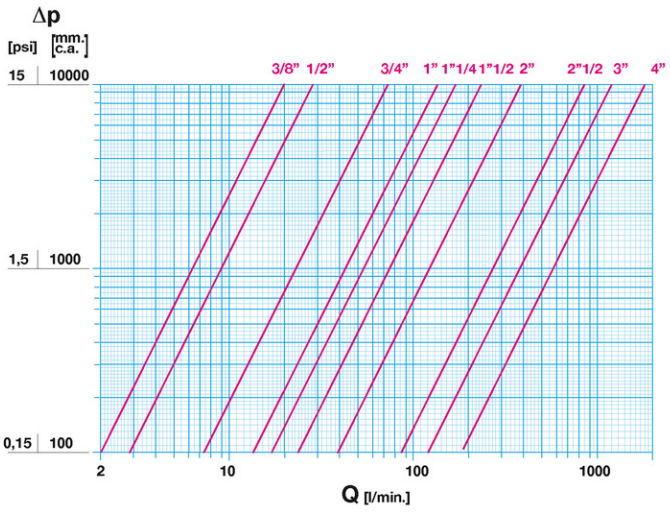

Note:
1 l/min = 0,06 m3/h
1 m3/h = 16,67 l/min
1 bar = 10.000 mm c.a.
1 psi = 690 mm c.a.

DIAGRAMMA PRESSIONE

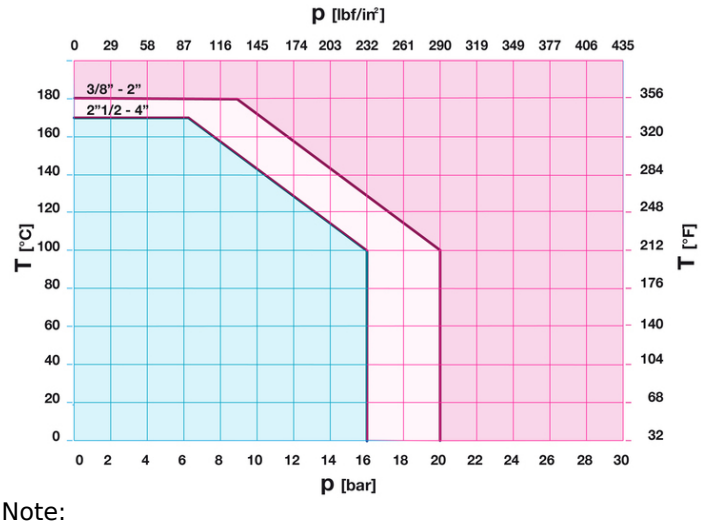

Note:
1 bar = 14,5 psi
1 bar = 14,5 lbf/in2
°C = 5/9 x (°F-32)
°F = 32 + (9/5 x °C)

© Cimberio S.p.A. - rev: 13/2023-05-18

28017 SAN MAURIZIO D'OPAGLIO (Novara) - Italy - Via Torchio, 57
tel.: +39 0322 923001 - http://www.cimberio.com - e-mail: info@cimberio.it

DISEGNO TECNICO E TABELLA

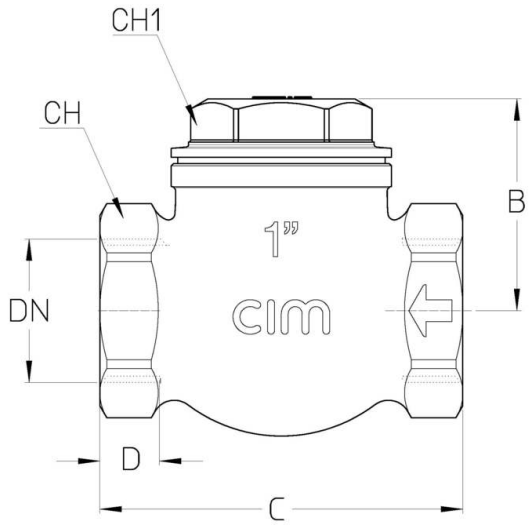

DN	3/8''	1/2''	3/4''	1''	1''1/4	1''1/2	2''	2''1/2	3''	4''
Grms.	**235**	**280**	**450**	**775**	**985**	**1500**	**2550**	**3455**	**4350**	**8850**
B	32,5	35,5	40	49	55,5	60,5	71,5	73,5	88	110
C	58	60	70	84	92	107	126	135	148	190
D	11	12	12	14	17	18	19	23	22	23
CH	25	29	35	44	52	59	72	88	100	129
CH1	22	22	28	37	40	48	55	65	75	85

Filettatura:
ISO 228

A richiesta:
ANSI B.1.20.1 - NPT

CARATTERISTICHE TECNICHE

KV										
DN	3/8"	1/2"	3/4"	1"	1"1/4	1"1/2	2"	2"1/2	3"	4"
KV	1,2	1,7	4,4	8	10	14	23	51	72	108

KV = Portata in m^3/h alla perdita di pressione di 1 bar

Regolamento REACH
Ai sensi dell'articolo 33 del Regolamento REACH, vi informiamo che i componenti realizzati in lega di bronzo ed ottone presenti nei prodotti da noi forniti contengono come elemento di lega il piombo in quantità superiore alla soglia di 0,1 % in peso.
Il piombo è stato inserito nell'elenco delle sostanze SVHC candidate per il processo di autorizzazione, nell'aggiornamento pubblicato dall'Agenzia Europea della Chimica ECHA il 24 giugno 2018.
Il piombo è stato inserito con le seguenti informazioni:

- Sostanza: Piombo
- CAS:7439-92-1
- EC:231-100-4
- Lista:SVHC
- Data di inclusione: 27 giugno 2018

Poichè il piombo è presente come elemento di lega non è prevista alcuna esposizione, non sono pertanto necessarie ulteriori informazioni in merito all'uso sicuro del prodotto.
L'elenco è disponibile al seguente link: https://echa.europa.eu/it/candidate-list-table ed essendo una lista in continuo aggiornamento, dichiariamo il costante monitoraggio dell'eventuale inserimento di nuove sostanze nella lista e l'informazione tempestiva verso i nostri clienti nel caso in cui tali sostanze fossero contenute nei prodotti da noi forniti.

Assicurarsi che i materiali e le caratteristiche degli articoli siano idonee al tipo di applicazione e conformi alle normative locali vigenti.

© Cimberio S.p.A. - rev: 13/2023-05-18

cimberio technological valve solutions
28017 SAN MAURIZIO D'OPAGLIO (Novara) - Italy - Via Torchio, 57
tel.: +39 0322 923001 - http://www.cimberio.com - e-mail: info@cimberio.it

CERTIFICAZIONI

© Cimberio S.p.A. - rev: 13/2023-05-18

cimberio
technological valve solutions

28017 SAN MAURIZIO D'OPAGLIO (Novara) - Italy - Via Torchio, 57
tel.: +39 0322 923001 - http://www.cimberio.com - e-mail: info@cimberio.it